Bambu Lab A1

جاهز لأول طبعة؟ خلّص هذي الخطوات قبل لا تشغّل الطابعة

Ready for your first print? Finish these steps before you switch on.

طابعة A1 توصلك قطعتين — القاعدة والإطار — مقفولة ومحمية عشان الشحن. فكّ الأقفال، ركّبها بالترتيب، وبعدين شغّل.

The A1 arrives in two parts — base and frame — locked and padded for transport. Unlock, assemble in order, then switch on.

قبل التشغيل: فكّ أقفال الشحن · BEFORE YOU POWER ON: REMOVE THE SHIPPING LOCKS

1

اقلب القاعدة 90 درجة (عكس جهة الشاشة) وقصّ **الرباط اللي تحت** — هو اللي قافل السرير الحراري.

Turn the base 90° (away from the screen side) and cut the **zip tie underneath** — it locks the heatbed for shipping.

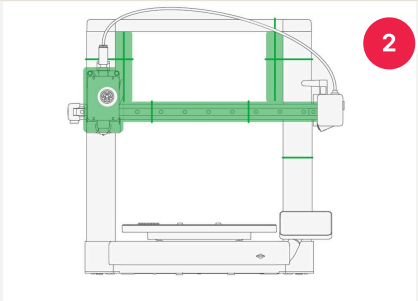

2

قصّ **الأربطة والكرتون** حوالين رأس الطباعة والمحور X، وطلّع **كل الإسفنج** من الإطار.

Cut the **zip ties and cardboard** around the toolhead and X-axis, and remove **all the foam** from the frame.

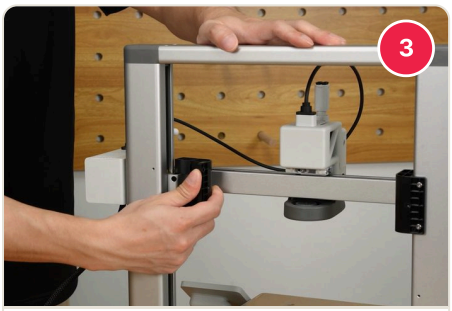

3

إذا فيه **قطع إيقاف (Stoppers)** على عمود Z، فكّ براغيها بمفتاح H2.0 وشيلها.

If there are **stoppers** on the Z-axis, unscrew them with the H2.0 key and remove them.

4 **طريقة الشيل:** طلّع الطابعة بمساكات الكيس. الإطار: امسكه من **حامل المحور Z** ما من المحور X. القاعدة: ارفع **القاعدة البلاستيكية كاملة**، لا تمسك السرير.

Lifting: take it out with the bag handles. Frame: hold the **Z-axis bracket**, not the X-axis. Base: lift the **whole plastic base** — never the heatbed.

لا توصّل الكهرباء لين يخلص التركيب كامل

فكّ الأقفال، ركّب القاعدة والإطار والكيبلات في الصفحة الجاية، وبعدين شغّل.

Don't plug it in until assembly is complete. Remove the locks, join base, frame and cables on the next page, then switch on.

القاعدة والإطار والكيبلات

Base, frame and cables

5 **ركّب القاعدة في الإطار:** ميّل القاعدة حوالي 45 درجة ودخّلها من خلال الإطار (خلّ جهة الشاشة أعلى)، طابق الفتحة، ونزّلها بهدوء لين تلصق كاملة.
Join base and frame: tilt the base about 45° through the frame (screen side higher), line up the slot and lower it slowly until it sits fully flush.

6

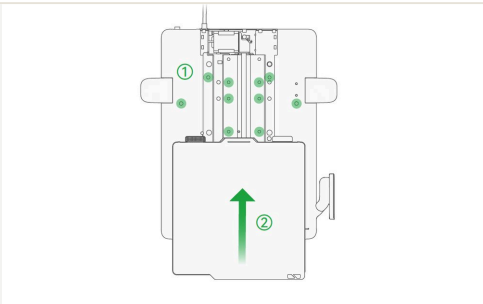

12 برغي ST3-23: شيل غطاء سكة Y، ركّب 10 والسرير قدّام جهة الشاشة، ادفع السرير لورا وركّب 2، ورجّع الغطاء على مشبكه.

12 ST3-23 screws: remove the Y-axis rail cover, fit 10 with the heatbed at the screen end, push the bed back and fit 2 more, then clip the cover back on.

7

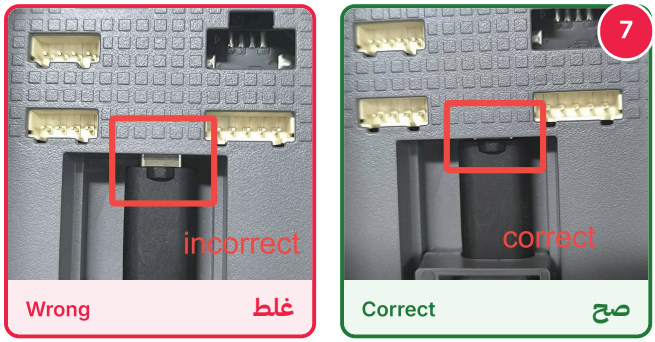

كيبل Type-C: حط الطابعة على ظهرها على طرف الطاولة، طابق مشبكي صندوق الكيبلات، و**ادفعه لفوق لين يدخل الكيبل كامل** — المعدن ما يبيّن تقريبًا. لا تغصبه، وبعدين شدّ البراغي.

Type-C cable: lay the printer on its back at the table edge, line up the cable box's two clips and **slide it up until the cable is fully in** — metal almost invisible. Never force it; then tighten the screws.

8

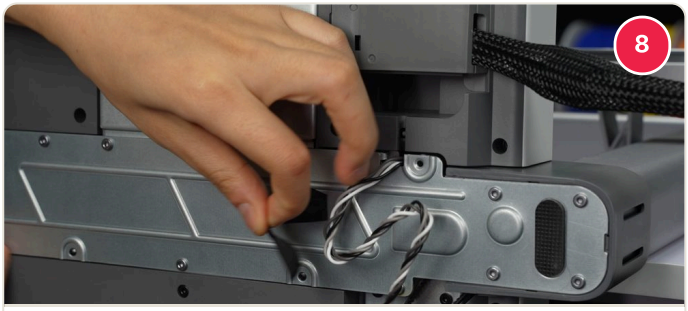

الكيبلات الثلاثة: ركّبها حسب اللون، ودخّل الكيبل اللي عليه ملصق أصفر في مجراه، وسكّر غطاء صندوق الكيبلات.

Three cables: plug them in by colour, tuck the yellow-label cable into its slot and close the cable box cover.

9

وقّف الطابعة، حط لوح الطباعة، افتح الشاشة وشيل الغلاف عنها، وركّب **ماسحة التنظيف** في نهاية المحور X ببرغي M3-12.

Stand it upright, place the build plate, fold out the screen and peel its film, then fit the **purge wiper** at the end of the X-axis with the M3-12 screw.

!

عندك A1 Combo مع AMS lite؟

اقرأ «دليل AMS lite» قبل لا تركّب أو تطلّع أي أنبوب. أكثر غلطة نشوفها: سحب الأنبوب من الموزّع فوق رأس الطباعة بدون ما تضغط القفل الأسود — وهذا يخرّب الموزّع.

Got the A1 Combo with AMS lite? Read the AMS lite guide before you fit or remove any tube. The mistake we see most: pulling a tube out of the hub on top of the toolhead without pressing the black lock — it breaks the hub.

شغّل، عايِر، واطبع

Switch on, calibrate, print

10 **المكان:** خلّ حوالي 695 ملم قدّام وورا عشان حركة السرير، ومسافة ورا لكيبل السرير. وحط علبة تحت ماسحة التنظيف على اليسار تجمع بقايا الفيلامنت.

Space: leave about 695 mm front-to-back for the heatbed, plus room behind for its cable. Put a box under the purge wiper on the left to catch purged filament.

11 **التشغيل:** شغّل وكمّل خطوات الشاشة: الواي فاي، تطبيق Bambu Handy (امسح الكود اللي على الشاشة)، والمعايرة التلقائية كاملة. تأكد إن لوح الطباعة مركّب ونظيف.

Power on and follow the screen: Wi-Fi, the Bambu Handy app (scan the code on screen) and the full automatic calibration. Make sure the build plate is on and clean.

12 **قبل أول طبعة:** حرّك السرير بيدك لآخر مداه — وقف فترة طويلة في الكرتون، والحركة الأولى تكون ثقيلة.

Before the first print: slide the heatbed by hand to the end of its travel — it has sat still in the box for a long time.

13 **بكرة خارجية:** ركّب الحامل على العارضة العلوية (شعار Bambu لقدّام)، ووصّل أقصر أنبوب PTFE بمدخل رأس الطباعة. ادفع الفيلامنت لين يوقف، ومن الشاشة Load، ولما تسخن الفوهة لـ 250°C ادفعه مرة ثانية لين يطلع من الفوهة.

External spool: clip the holder to the top beam (Bambu logo facing forward) and run the shortest PTFE tube to the toolhead inlet. Push the filament in until it stops, tap Load, and when the nozzle heats to 250 °C push again until it flows out.

14 **اطبع:** Print files ← نموذج جاهز من كرت microSD ← فعّل Bed leveling وFlow dynamics calibration ← Print. أو جهّز ملفك في Bambu Studio.

Print: Print files → a built-in model on the microSD card → turn on bed leveling and flow dynamics calibration → Print. Or slice your own in Bambu Studio.

العناية · LOOKING AFTER IT

لوح الطباعة Textured PEI plate

يطبع PLA و PETG و TPU بدون غراء. خلّه يبرد كامل قبل ما تشيل القطعة، واغسله بماي دافي وصابون عادي.

Prints PLA, PETG and TPU without glue. Let it cool fully before removing a print; wash with warm water and regular soap.

حرارة الغرفة Room

Bambu تنصح بين 10 و30 درجة ورطوبة أقل من 85%. يعني في عُمان: غرفة مكيّفة وبعيد عن الشمس. ولا تطبع ABS أو ASA إلا في مكان مهوّى زين.

Bambu recommends 10–30 °C and under 85% humidity — in Oman, an air-conditioned room out of the sun. Print ABS or ASA only somewhere well ventilated.

? طلع لك خطأ على الشاشة؟

إذا الرسالة فيها كود QR، امسحه بتطبيق Bambu Handy — يفتح لك خطوات الحل من Bambu. صوّر الشاشة مع رقم الخطأ، وإذا ما انحلّت أرسلها لنا واتساب.

An error on the screen? If the message shows a QR code, scan it with Bambu Handy — it opens Bambu's fix steps. Photograph the screen with the error number; if it's still not solved, send it to us on WhatsApp.

تحتاج مساعدة في التركيب؟

راسلنا واتساب على **+968 9678 9887** مع صورة. ودليل Bambu الكامل مع فيديو التركيب في الكود الثاني.

Need help with setup?

WhatsApp us a photo on **+968 9678 9887**. Bambu's full guide with the setup video is in the second code.

واتساب

Bambu guide

صور الخطوات من Bambu Lab Wiki · Step photos: Bambu Lab Wiki (wiki.bambulab.com)